LED数字聚光灯

M-L200J-WW

产品特点

1、单颗400W双色LED模组光源；
2、旋钮式调光，旋钮式调焦（可选）；
3、LCD显示窗，菜单明了，操作更便捷（可选）；
4、八瓣遮扉，360度旋转；
5、滑轨式重心调节；
6、高显指，高光效；
7、卓越白光输出，光斑均匀，无光晕；
8、内置4种调光曲线，0-100%顺滑调光；S-Gamma、Linear、L-Gamma、B-Gamma四种调光曲线，调光线性可根据客户需求定制。

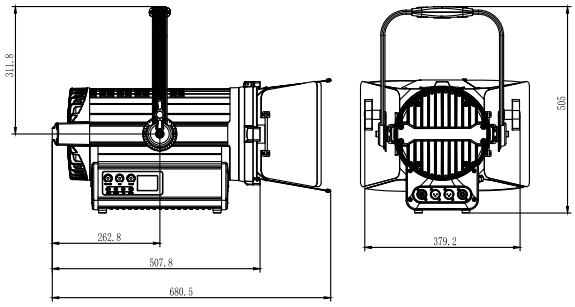

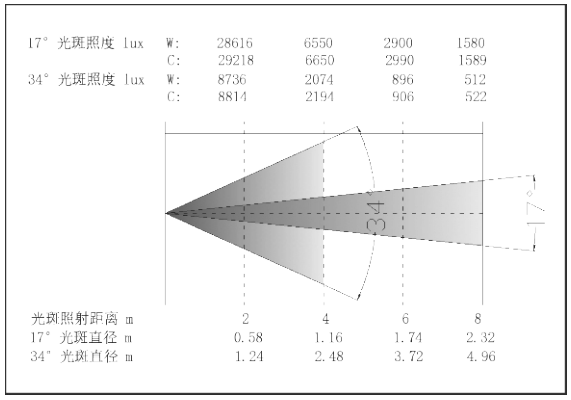

技术参数

电性参数	
输入电压	AC100～240V 50/60HZ
额定功率	≤200W
控制模式	DMX512/主从
控制通道	5
DMX输入/输出接口	3PIN防水插座
电源接口	3PIN防水插座
光学参数	
光源	单颗400W LED光源
颜色（光源）	3200K-5600K可调
出光角度	17°～34°
中心照度	1580Lux @8米 17° 512Lux @8米 34°
调光线性	0-100%
频闪	0～20Hz
机械物理参数	
外壳材质	压铸铝
防护等级	Ip20
工作环境温度	-10℃～+40℃
净重	11.5Kg
体积	680.5X379.2X505mm
适应范围	剧场剧院